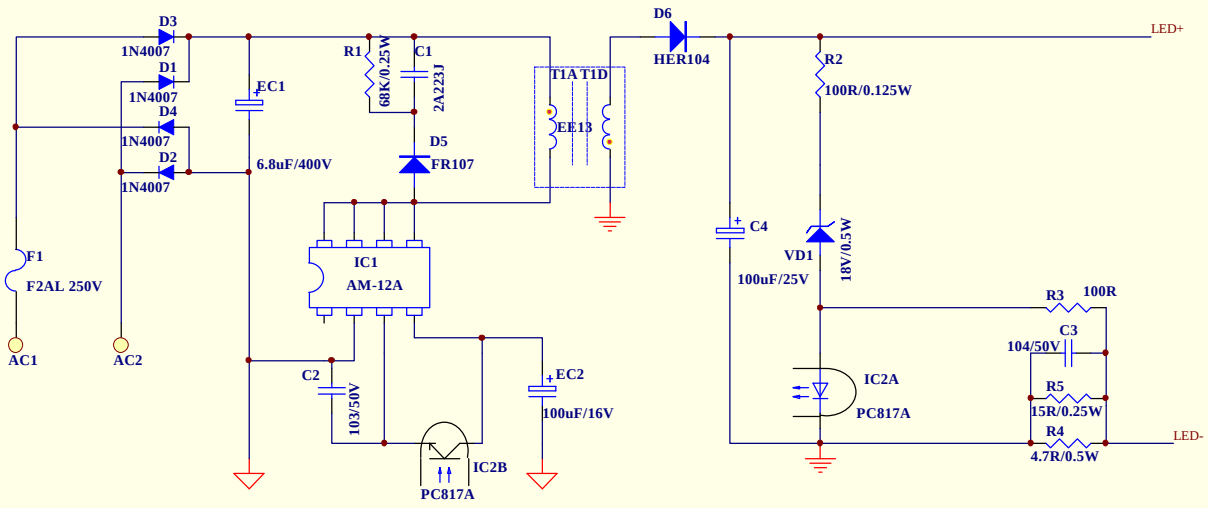

标 题: LED3-5W原理图		
图纸号:	版本:	图纸尺寸: A4
日 期: 30-Jul-2011	制图:	第1 张 共1 张
公司名称:		
公司地址:		

PDF 文件使用 "pdfFactory Pro" 试用版本创建 www.fineprint.cn